Manual Edition 1.0, Apr. 2014
IB-200-R11000-00

Edifier International Ltd.,
Suite 1610
16th Floor, Tower II,
Lippo Centre,
89 Queensway
Hong Kong

Tel: +852 2522 6989
Fax: +852 2522 1989
www.edifier-international.com

© 2014 Edifier International Limited. All rights reserved.
Printed in China

NOTICE:
For the need of technical improvement and system upgrade, information contained herein may be subject to change from time to time without prior notice.
Products of EDIFIER will be customized for different applications. Pictures and illustrations shown on this manual may be slightly different from actual product. If any difference is found, the actual product prevails.

EDIFIER

R1100
Multimedia Speaker

User Manual | Manual del usuario | Manual do Usuário | Инструкция по эксплуатации

Important safety instruction

WARNING: To reduce the risk of fire or electric shock, do not expose this apparatus to rain or moisture.

Thank you for purchasing this Edifier product. For generations, Edifier tries to provide powered speaker products to satisfy the need of our end customers, even the most demanding ones. This product can add to your home entertainment, personal computer, and mini home theater great sound performance. Please read this manual carefully to obtain the best of this system.

CAUTION
RISK OF ELECTRIC SHOCK DO NOT OPEN

The lightning flash with arrowhead inside thetriangle, is intended to alert the user to the presence of un-insulated dangerous voltage within the product's enclosure that may be of a sufficient magnitude to constitute a risk of electric shock to persons.

To prevent the risk of electric shock, do not remove cover (or back). No user-serviceable Parts inside. Refer servicing to qualified Service personnel only.

The exclamation point inside the triangle is intended to alert the user to the presence of important operating and maintenance (servicing) instructions in the literature accompanying the product.

1. Read these instructions.
2. Keep these instructions.
3. Heed all warnings.
4. Follow all instructions.
5. Do not use this apparatus near water.
6. Clean only with dry cloth.
7. Do not block any ventilation openings. Install in accordance with the manufacturer's instructions.
8. Do not install near any heat sources such as radiators, heat registers, stoves, or other apparatus (including amplifiers) that produce heat.
9. Do not defeat the safety purpose of the polarized or grounding-type plug. A polarized plug has two blades with one wider than the other. A grounding type plug has two blades and a third grounding prong. The wide blade or the third prong are provided for your safety. If the provided plug does not fit into your outlet, consult an electrician for replacement of the obsolete outlet.
10. Protect the power cord from being walked on or pinched particularly at plugs, convenience receptacles, and the point where they exit from the apparatus.
11. Only use attachments/accessories specified by the manufacturer.
12. Unplug this apparatus during lightning storms or when unused for long periods of time.
13. Refer all servicing to qualified service personnel. Servicing is required when the apparatus has been damaged in any way, such as power-supply cord or plug is damaged, liquid has been spilled or objects have fallen into the apparatus, the apparatus has been exposed to rain or moisture, does not operate normally, or has been dropped.
14. The MAINS plug or an appliance coupler is used as the disconnect device, the disconnect device shall remain readily operable

Use only with the cart, stand, tripod, bracket, or table specified by the manufacturer, or sold with the apparatus. When a cart is used, use caution when moving the cart/apparatus combination to avoid injury from tip-over.

Correct Disposal of this product. This marking indicates that this product should not be disposed with other household wastes throughout the EU. To prevent possible harm to the environment or human health from uncontrolled waste disposal, recycle it responsibly to promote the sustainable reuse of material resources. To return your used device, please use the return and collection systems or contact the retailer where the product was purchased. They can take this product for environmental safe recycling.

This equipment is a Class II or double insulated electrical appliance. It has been designed in such a way that it does not require a safety connection to electrical earth.

Box Contents

Box contents:
- 1 x Active speaker
- 1 x Passive speaker
- 1 x Speaker connecting cable
- 1 x 3.5 mm to dual RCA audio connecting cable
- 1 x Dual RCA to dual RCA audio cable
- 1 x User Manual

Instrucciones importantes de seguridad

ADVERTENCIA: Para reducir el riesgo de fuego o descarga eléctrica, no exponga este aparato a la lluvia o la humedad.

Gracias por comprar éste producto Edifier. Desde hace varias generaciones, es la meta de Edifier proporcionar altavoces potentes para satisfacer las necesidades de nuestros consumidores finales, incluso de los más exigentes. Este producto le da unas grandes prestaciones de sonido a suentretenimiento doméstico, ordenador personal y mini cine doméstico. Lea con cuidado este manual para obtener lo mejor de este sistema.

PRECAUCIÓN
Riesgo de choque eléctrico no abrir

El destello con cabeza de flecha dentro del triangulo advierte al usuario de la presencia de un voltaje peligroso no aislado dentro de la carcasa del producto que puede ser de suficiente magnitud como para constituir un riesgo de descarga eléctrica para las personas.

Para evitar el riesgo de descarga eléctrica no retire la cubierta (ni la tapa posterior). En el interior no hay componentes cuyo mantenimiento pueda realizar el usuario. Hágalos revisar sólo por personal cualificado.

La exclamación dentro del triangulo pretende alertar al usuario de la presencia de instrucciones de funcionamiento y mantenimiento (revisión) importantes en la documentación que acompaña al producto.

1. Lea estas instrucciones
2. Guarde estas instrucciones
3. Haga caso de todas las advertencias.
4. Siga todas las instrucciones.
5. No utilice este aparato cerca del agua.
6. Limpie sólo con un trapo seco.
7. No bloquee las aberturas de ventilación. Instale de acuerdo con las instrucciones del fabricante.
8. No instale cerca de cualquier fuente de calor como radiadores, como rejillas de calor, cocinas u otros aparatos (inclusive amplificadores) que produzcan calor.
9. No rechace la finalidad de la seguridad del enchufe polarizado o de tipo tierra. Un enchufe polarizado tiene dos patillas, con una más ancha que la otra. Un enchufe de tipo tierra tiene dos patillas y una tercera punta de tierra. La patilla ancha o la tercera punta se proporcionan para su seguridad. Si el enchufe proporcionado no encaja en su enchufe de pared, consulte a un electricista para la sustitución del enchufe de pared obsoleto.
10. Proteja el cable de alimentación para que no sea pisado o pellizcado especialmente en los enchufes, receptáculos de comodidad y el punto por el que salen del aparato.
11. Sólo utilice implementos/accesorios especificados por el fabricante.
12. Desenchufe este aparato durante tormentas de relámpagos o cuando no se utilice durante largos periodos de tiempo.
13. Solicite asistencia al personal de servicio cualificado. La asistencia se necesita cuando el aparato se dañe de alguna manera, tal como si se daña el cable de alimentación o el enchufe, se ha derramado líquido o han caído objetos en el aparato, el aparato se ha expuesto a la lluvia o la humedad,no funciona normalmente o se ha caído.
14. El enchufe de la RED o el adaptador del aparato se utiliza como dispositivo de desconexión, el dispositivo de desconexión quedará fácilmente operativo.

Utilice sólo con el carrito, el estante, el trípode, el soporte o con la mesa especificados por el fabricante, o vendidos con el aparato. Cuando se utiliza un carrito, tenga precaución al mover la combinación carrito/aparato para evitar daños por vuelco.

Correcta eliminación de este producto. Esta marca indica que este producto no se debe desechar con la basura doméstica en toda la Unión Europea. Para evitar posibles daños al medio ambiente o a la salud derivados de vertido de residuos sin control, recicle de manera responsable para impulsar la reutilización sostenible de los recursos materiales. Para reciclar el dispositivo usado, utilice los sistemas de recogida y reciclado o consulte al proveedor donde compró el producto. Allí pueden llevar este producto para su reciclado protegiendoel medio ambiente.

Este equipo es un aparato eléctrico de Clase II o de doble aislamiento. Se ha diseñado de modo que no requiere una conexión segura a una conexión a tierra eléctrica.

Desembalaje de la Caja

Contenido de la caja
- 1 x Parlante principal
- 1 x Parlante segundario
- 1 x Cables para altavoces
- 1 x Cable de conexión de audio RCA dual de 3,5 mm
- 1 x Cable de audio (doble RCA a doble RCA)
- 1 x Manual de Usuario

Instruções Importantes de segurança

AVISO: Para reduzir o risco de incêndio ou choque eléctrico, não exponha este aparelho a chuva ou humidade.

Obrigado por adquirir um sistema de som multimídia Edifier. Com a atenção devida e cuidado, você terá um sistema de som multimídia para usar muitos anos, livre de problemas. Antes de operar o sistema, por favor, leia este manual completamente para obter o melhor resultado de seu novo produto e mantenha-o em local seguro para futuras consultas.

ATENÇÃO
Risco de Choque elétrico Não Abra

O Símbolo do relâmpago com formato de flecha, dentro de um triângulo eqüilateral, é pretendido alertar o usuário à presença de tensão perigosa no interior do produto que pode ser de um valor suficiente para constituir perigo de choque elétrico

Para Prevenir risco de choque elétrico, não remova a tampa (ou parte traseira). Não há peças no interior do equipamento que possam ser reparadas pelo usuário.

O ponto de exclamação dentro de um triângulo eqüilateral é pretendido alertar o usuário à presença de instruções importantes de operação e manutenção no manual que acompanha o produto.

1. Leia estas instruções.
2. Guarde estas instruções.
3. Tenha em consideração todos os avisos.
4. Siga todas as instruções.
5. Não utilize este aparelho perto de água.
6. Limpe o aparelho apenas com um pano seco.
7. Não tape as aberturas de ventilação. Instale o aparelho de acordo com as instruções do fabricante.
8. Não instale o aparelho perto de fontes de calor, como radiadores, aquecedores, fogões ou outros aparelhos (incluindo amplificadores) que produzam calor.
9. Não contorne a função de segurança da ficha polarizada ou de tipo terra. Uma ficha polarizada tem dois pernos, sendo um mais largo do que o outro.Uma ficha de tipo terra tem dois pernos e um terceiro de terra. O perno mais largo ou o terceiro perno é fornecido por motivos de segurança. Se a ficha fornecida não encaixar nas suas tomadas, consulte um electricista para substituição da ficha obsoleta.
10. Proteja o cabo de alimentação de ser pisado ou trilhado, particularmente nas fichas, tomadas ou no ponto em que sai do aparelho.
11. Utilize apenas acessórios especificados pelo fabricante.
12. Desligue este aparelho da tomada durante tempestades de relâmpagos ou quando não for ser utilizado durante bastante tempo.
13. Toda a assistência técnica deve ser efectuada por pessoal qualificado. A assistência técnica é necessária quando o aparelho tiver sido danificado de alguma forma, tal como no cabo de alimentação ou ficha, tiver sido vertido líquido sobre o aparelho ou tenham caído objectos para o interior do aparelho, o aparelho tenha sido exposto a chuva ou humidade, não funcionar normalmente ou tiver caído ao chão.
14. A ficha de ALIMENTAÇÃO ou adaptador é utilizado como forma para desligar o aparelho e deve manter-se pronto a ser utilizado.

Utilize apenas com o carrinho, suporte, tripé, apoio ou mesa especificados pelo fabricante ou vendido com o aparelho. Quando utilizar um carrinho, tenha cuidado ao mover o conjunto carrinho/aparelho para que não ocorram ferimentos se este tombar.

Este símbolo no produto ou na embalagem indica que este não deve ser eliminado juntamente com o lixo doméstico. Em vez disso, deve entregá-lo num ponto de recolha apropriado para a reciclagem de equipamentos elétricos e eletrônicos. A recolha e reciclagem do seu equipamento em separado no momento de eliminá-lo irá ajudar a preservar os recursos naturais e a assegurar a sua reciclagem de forma a proteger a saúde humana e o ambiente. Para mais informações sobre o local onde poderá entregar o seu equipamento para reciclagem, contate os serviços municipalizados ou a empresa de recolha de detritos da sua área de residência, ou a loja onde adquiriu o produto.

Este equipamento é um aparelho eléctrico de Classe II ou de isolamento eléctrico. Foi desenhado de modo a não precisar de uma conexão de segurança a terra.

Desembalar o aparelho

O que está na Caixa
- 1 × Coluna Activa
- 1 × Coluna Passiva
- 1 × Cabo de ligação das colunas
- 1 × Cabo de ligação áudio de 3,5 mm para RCA duplo
- 1 × Cabo de áudio (RCA ~ RCA estéreo)
- 1 × Manual do Utilizador

ВАЖНЫЕ ИНСТРУКЦИИ ПО БЕЗОПАСНОСТИ

ПРЕДУПРЕЖДЕНИЕ: Для снижения риска пожара или поражения электрическим током не подвергайте этот прибор воздействию дождя или влаги.

Благодарим вас за приобретение данной продукции компании Edifier. На протяжении нескольких поколений компания Edifier выпускает мощные акустические системы для удовлетворения потребностей наших конечных потребителей, даже самых требовательных из них. Данная продукция может предоставить вашей домашней развлекательной системе, ПК и домашнему мини-кинотеатру прекрасные звуковые характеристики. Пожалуйста, прочтите данную инструкцию внимательно для того, чтобы получить от этой системы все самое лучшее.

ПРЕДОСТЕРЕЖЕНИЕ
ОПАСНОСТЬ ПОРАЖЕНИЯ ЭЛЕКТРИЧЕСКИМ ТОКОМ НЕ ОТКРЫВАТЬ

Символ вспышки молнии со стрелкой внизу, расположенный внутри треугольника, предназначен для предупреждения пользователя о наличии неизолированного опасного напряжения под корпусом продукции, которое может иметь достаточную величину для опасности поражения человека электрическим током.

Что избежать опасности поражения электрическим током не снимайте крышку (или заднюю крышку). Внутри нет никаких частей, обслуживаемых пользователем. За обслуживаем обращайтесь только к квалифицированному сервисному персоналу.

Восклицательный знак внутри треугольника предназначен для предупреждения пользователя о наличии важных инструкций по эксплуатации и обслуживанию в брошюрах, которые поставляются в комплекте с продуктом.

1. Прочтите эти инструкции.
2. Сохраните эти инструкции.
3. Обратите внимание на все предупреждения.
4. Следуйте всем инструкциям.
5. Не пользуйте прибором вблизи воды.
6. Протирайте только сухой тканью.
7. Не закрывайте вентиляционные отверстия. Установку производите в соответствии с инструкциями изготовителя.
8. Не устанавливайте прибор вблизи источников тепла, таких как радиаторы, обогреватели, печи или другое оборудование (включая усилители), которое может выделять тепло.
9. Защитите сетевой шнур от наступания или повреждения, особенно в области вилки, электрической розетки и точки выхода из прибора.
10. Используйте дополнительные устройства/принадлежности, только рекомендованные изготовителем.
11. Отключайте прибор от розетки во время грозы или если он не будет использоваться длительное время.
12. Любое техническое обслуживание поручайте квалифицированному техническому персоналу. Обслуживание требуется, когда прибор поврежден каким-либо образом, например, поврежден шнур питания или сетевая вилка, на прибор пролита жидкость или на него падали какие-то предметы, прибор подвергался воздействию дождя или влаги, прибор не работает нормально или падал.
13. Сетевая вилка или приборный штепсель используется как отключающее устройство; отключенный прибор должен оставаться готовым к работе.

Используйте только тележку, стойку, штатив, кронштейн или стол, указанный изготовителем или продаваемый вместе с прибором. При использовании тележки будьте осторожны при перемещении тележки с прибором, чтобы не получить травму в случае опрокидывания.

Правильно утилизируйте этот продукт. Эта маркировка показывает, что этот продукт не должен выбрасываться вместе с другими бытовыми отходами по всему ЕС. В целях предотвращения загрязнения окружающей среды или нанесения вреда здоровью человека от неконтролируемой утилизации отходов переработка этого продукта способствует рациональному повторному использованию материальных ресурсов. Для возврата вашего отработавшего устройства используйте системы сбора и сортировки отходов или обратитесь к продавцу этого продукта. Они могут принять этот продукт для безопасной для окружающей среды переработки.

Это оборудование класса II или электрический прибор с двойной изоляцией. Это означает, что он спроектирован таким образом, что не требует предохранительного соединения с электрическим заземлением.

Распаковка

В комплект поставки входят:
- 1 × Активный громкоговоритель
- 1 × Пассивный громкоговоритель
- 1 × Соединительный акустический кабель
- 1 × Соединительный кабель 3,5 мм на двойной аудиоразъем RCA
- 1 × 2RCA~2RCA оратор подключении кабеля
- 1 × Руководство пользователя

Illustrations

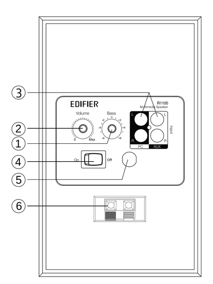

1. Bass adjustment
2. Master volume control
3. Line-in
4. Power switch
5. Power cord
6. Wire clip

Making connections

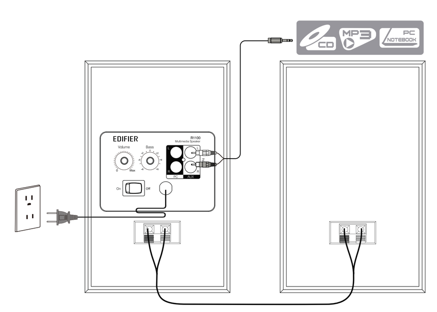

Ilustración

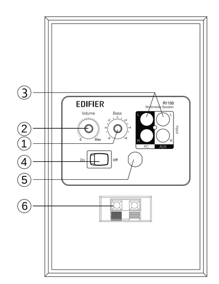

1. Reguladore de grave
2. Control de volumen maestro
3. Entrada de línea
4. Interruptor de encendido
5. Cable de alimentación
6. Abrazadera para cable

Cómo hacer las conexiones

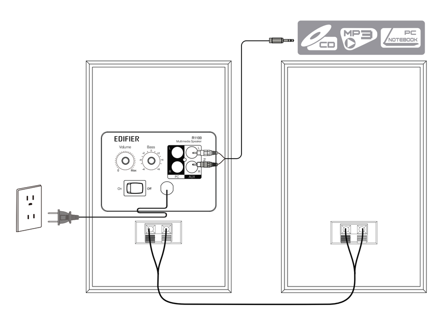

Vista traseira

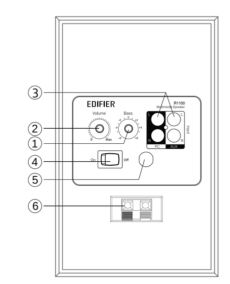

1. Ajuste de Graves
2. Controle de volume principal
3. Entrada de áudio
4. Interruptor de energia
5. Cabo de alimentação
6. Conector para alto-falantes Princial & Secundário

Programação

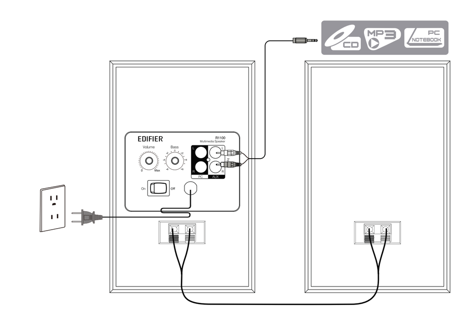

Вид сзади

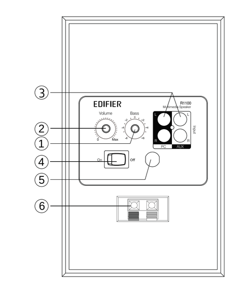

1. Настройка низких частот
2. Настройка общей громкости
3. Линейный вход
4. Сетевой выключатель
5. Шнур питания
6. Коннектор для главного и вспомогательного громкоговорителя

Установка

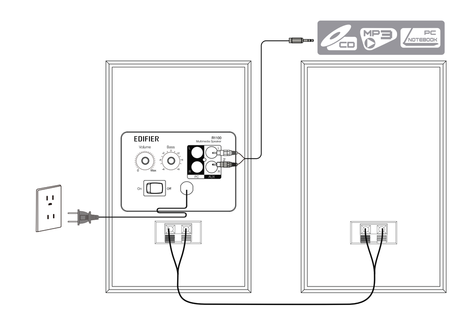

Specifications

Power output:	RMS 21W × 2 (DRC ON)
Signal to noise ratio:	≥85dBA
Distortion:	≤0.5%
Input sensitivity:	PC: 700mV ± 50mV
	AUX: 550mV ± 50mV
Frequency response:	65Hz ~ 20KHz (+/-6dB)
Bass unit:	4 inch (116mm)
Tweeter unit:	Φ13mm silk dome tweeter

Troubleshooting

- Please check if power is connected, and if the wall outlet is switched on.
- Please switch the system off then on and reconnect to the audio source.
- Please check if the master volume is turned to minimum.
- Please check if the audio input cable is connected correctly.
- Please check if there is signal from audio source.

If you have any further questions or concerns regarding EDIFIER Products…

China:
Please visit our website at: www.edifier.com, or email EDIFIER Support for further assistance at: main@edifier.com,
Asia Pacific, Europe, Middle East and Africa:
Please visit our website at: www.edifier-international.com or email EDIFIER Support for further assistance at: enquiry@edifier.com,
→ Dear Customer, thank you for purchasing this EDIFIER product. For the EDIFIER warranty applicable for this product, we refer you to the EDIFIER website www.edifier-international.com/warranty-terms.
Canada/USA/Mexico: www.edifier.ca, Email: service@edifier.ca
Please visit our website at: www.edifier.ca or email EDIFIER Support at: service@edifier.ca
☎ If you prefer, you may contact us by phone, Toll Free: 1-877-EDIFIER (334-3437) in Canada, 1-800-688-7406 in USA.
South America: Please visit www.edifier.com (English) or www.edifierla.com (Spanish/Portuguese) for detailed local contact information.

Especificaciones

Potencia total de salida:	RMS 21W × 2 (DRC ON)
Potencia total de salida:	≥85dBA
Distorsión:	≤0,5%
Sensibilidad de entrada:	PC: 700mV ± 50mV
	AUX: 550mV ± 50mV
Respuesta de frecuencia:	65Hz ~ 20KHz (+/-6dB)
Unidad de bajo:	4pulgadas (116mm)
Unidad de agudo:	Φ13mm

Resolución de problemas

- Compruebe si está conectada la alimentación y si la toma de pared está conectada.
- Apague el sistema y reinícelo, y vuelva a conectar con la fuente de audio.
- Compruebe si el volumen maestro está establecido en el mínimo.
- Compruebe si el cable de entrada de audio está conectado correctamente.
- Compruebe si hay señal de la fuente de audio.

Si tiene alguna duda relativa a los productos EDIFIER…
China:
Visite nuestro sitio web www.edifier.com o envíe un correo electrónico al servicio de asistencia técnica de EDIFIER a main@edifier.com.
Asia-Pacífico, Europa, Oriente Medio y África:
Visite nuestro sitio web www.edifier-international.com o envíe un correo electrónico al servicio de asistencia técnica de EDIFIER a enquiry@edifier.com.
→ Estimado cliente: Gracias por comprar este producto de EDIFIER. Para conocer la garantía de EDIFIER que se aplica a este producto, consulte el sitio web de EDIFIER www.edifier-international.com/warranty-terms.
Canadá/EE. UU./México: www.edifier.ca; Correo electrónico: service@edifier.ca
Visite nuestro sitio web www.edifier.ca o envíe un correo electrónico al servicio de asistencia técnica a service@edifier.ca
☎ Si lo prefiere, puede ponerse en contacto con nosotros por teléfono (gratuito en sus respectivos países): 1-877-EDIFIER (334-3437) en Canadá, 1-800-688-7406 en EE. UU.
Sudamérica: Visite www.edifier.com (inglés) o www.edifierla.com (español/portugués) para obtener información de contacto local detallada.

Especificações

Potência total de saída:	RMS 21W × 2 (DRC ON)
Relação Sinal/Ruído:	≥85dBA
Distorção do amplificador:	≤0,5%
Sensibilidade de entrada:	PC: 700mV ± 50mV
	AUX: 550mV ± 50mV
Resposta em frequência:	65Hz ~ 20KHz (+/-6dB)
Alto-falante de graves:	4 pol. (116mm)
Alto-falante de agudos:	Φ13mm

Resolução de problemas

- Verifique se a alimentação está ligada e se a tomada de parede está ligada.
- Em seguida, desligue e volte a ligar o sistema e volte a ligá-lo à fonte de áudio.
- Verifique se o volume principal está no mínimo.
- Verifique se o cabo de entrada de áudio está corretamente ligado.
- Verifique se existe sinal da fonte de áudio.

Se tiver mais questões ou preocupações relativamente a produtos EDIFIER…
China:
Visite o nosso sítio da Internet: www.edifier.com ou envie um e-mail para o apoio ao cliente EDIFIER para mais assistência para: main@edifier.com,
Pacífico Asiático, Europa, Médio Oriente e África:
Visite o nosso sítio da Internet: www.edifier-international.com ou envie um e-mail para o apoio ao cliente EDIFIER para mais assistência para: enquiry@edifier.com,
→ Estimado Cliente, obrigado por adquirir este produto EDIFIER. Para a garantia EDIFIER aplicável a este produto, consulte o sítio da Internet da EDIFIER www.edifier-international.com/warranty-terms.
Canadá/EUA/México: www.edifier.ca, E-mail: service@edifier.ca
Visite o nosso sítio da Internet: www.edifier.ca ou envie um e-mail para o apoio ao cliente EDIFIER para: service@edifier.ca
☎ Se preferir, pode contactar-nos por telefone, sem custos: 1-877-EDIFIER (334-3437) no Canadá, 1-800-688-7406 nos EUA.
América do Sul: Visite www.edifier.com (inglês) ou www.edifierla.com (espanhol/português) para informações de contacto locais detalhas.

Спецификация

Общая мощность на выходе:	RMS 21Вт × 2 (DRC ON)
Отношение сигнал-шум:	≥85 дБА
Искажения усилителя:	≤0,5%
Входная чувствительность:	PC: 700 мВ ± 50 мВ
	AUX: 550 мВ ± 50 мВ
Частотная характеристика:	65 Гц ~ 20 кГц (+/-6дБ)
Низкочастотная головка громкоговорителя:	4 дюйма (116мм)
Высокочастотная головка громкоговорителя:	Φ13мм твитер с шелковой купольной мембраной

Решение проблем

- Проверьте, что питание подается и электрическая розетка исправна.
- Пожалуйста, выключите и заново включите систему и переподключите аудиоустройство.
- Проверьте, что основной звук установлен на минимум.
- Проверьте, что кабель аудиовхода подключен правильно.
- Проверьте, что сигнал поступает от аудиоустройства.

Если у вас есть вопросы или проблемы, связанные с использованием продукции …
Азия, Европа, Океания:
Вы можете посетить наш сайт: www.edifier.com или написать письмо в службу поддержки EDIFIER: main@edifier.com,
→ Уважаемый Покупатель, мы благодарим вас за покупку данного продукта EDIFIER. С условиями гарантии EDIFIER, распространяющимися на данный продукт, вы можете ознакомиться на сайте EDIFIER www.edifier-international.com/warranty-terms.
Канада / США / Мексика: www.edifier.ca, **E-mail:** service@edifier.ca
☎ Если вы желаете, вы можете позвонить нам, бесплатная линия: 1-877-EDIFIER (334-3437) в Канаде, 1-800-688-7406 в США.
Южная Америка: Подробную локальную контактную информацию вы можете найти на сайте www.edifier.com (английский язык) или www.edifierla.com (испанский / португальский язык).

英

西

葡

俄